RB21

SIÈGE DE BUREAU AVEC DOSSIER DE SOUTIEN DORSAL

Siège de bureau moderne avec dossier en résille qui vous apportera design, confort, ergonomie et technicité pour votre bien être. Mécaniques synchrone pour assurer une assise dynamique.

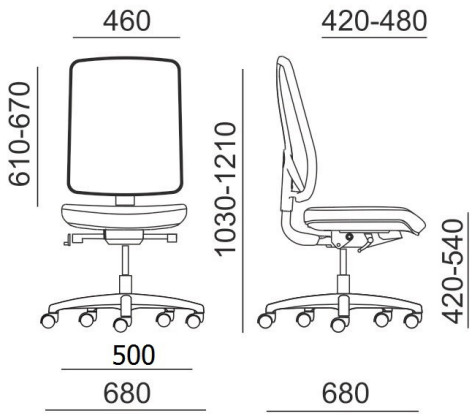

DOSSIER
Dossier capitoné en mousse "PUR" de masse volumétrique de 50 kg/m3.

ASSISE
Assise ergonomiquement formée pour éviter la compression des cuisses. Profondeur de l´assise réglable 6 cm. Densité de la mousse 70 Kg/m$^{3.}$

MÉCANISME
Mécanique synchronisée s´adaptant en continu au mouvement de la personne assise. Possibilité de blocage en 5 positions.

PIÈTEMENT
Piétement 5-branches en polyamide noir avec grandes roulettes 60 mm, roulettes sols durs ou sols souples.

RÉGLAGES
Réglage latéral de la contrepression du dossier, réglable en continu en tournant la manette de réglage de 45 - 120 kg
Réglage continu de la hauteur d'assise.

LOMBAIRE
Système de support lombaire réglable, course de 5 cm.

OPTIONS
- Têtière réglable en hauteur (6 cm) et inclinable
- Système de support lombaire réglable, course de 5 cm
- Accoudoirs multifonctionnels 3F / 1F réglable en hauteur
- Assise négative (-5°)
- Piètement aluminium poli ou RAL 9006 argenté
- Structure blanche

RÉFÉRENCE BURO
3 B rue Armand Barthet
25000 BESANÇON

Téléphone
Tél. 03 81 41 79 79
Tél. 06 89 69 67 21

Online
direction@reference-buro.com
www.reference-buro.com
Facebook : fb.me/referenceburo